INTEKENFORMULIER | BANDELEMENT

Figuur 1
Positie connectiebox

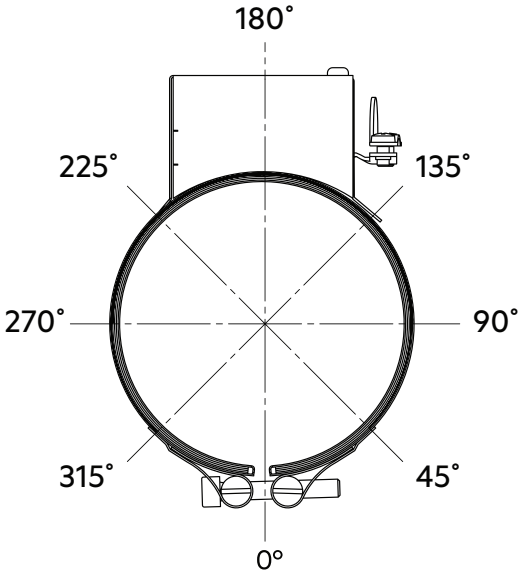

Figuur 2
Kabelafgang EX1 - EX5

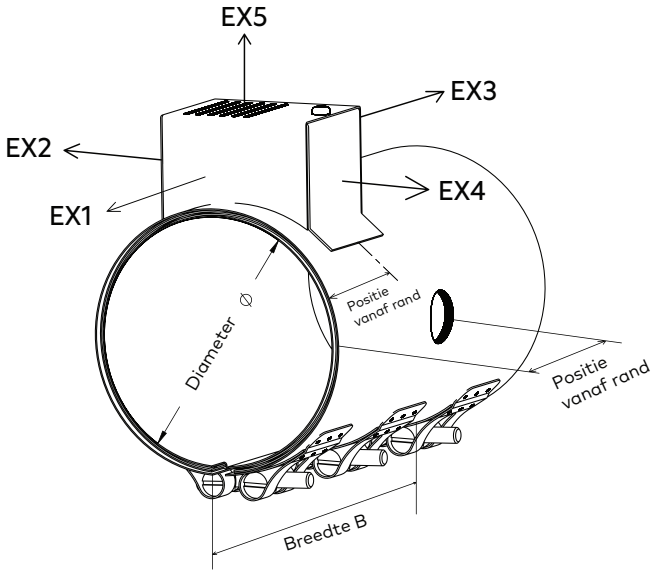

Type:

Mica / Keramisch **(omcirkel gewenst)**

Diameter Ø (mm): _____

Breedte B (mm): _____

Spanning (V): _____

Vermogen (W): _____

Elektrische aansluiting: 1x 230 V / ster 3x 230V / driehoek 3x 400V / interfase 2x 400V **(omcirkel gewenst)**

Connectiebox & Kabelafgang

Positie connectiebox, zie figuur 1: _____

Positie vanaf de rand (mm), zie figuur 2: _____

Kabelafgang EX1 - EX5 zie figuur 2: _____

Kabellengte: _____

Boringen en uitsparingen:

Diameter Ø: _____

Positie (graden): _____

Positie vanaf de rand (mm): _____

TC-houder schroefdraad (metrisch of inch): _____

Eventuele schets(en) en/of opmerking(en)